ՄՈՒՏՔԻ ԷԼ.-ՐԻ ՄԱԿՆԻՇԱՎՈՐՄԱՆ ՍԽԵՄԱՆ

(ՀՈՎԱՐ - 1)

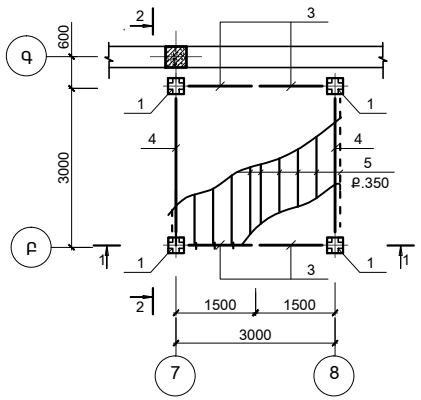

2 - 2

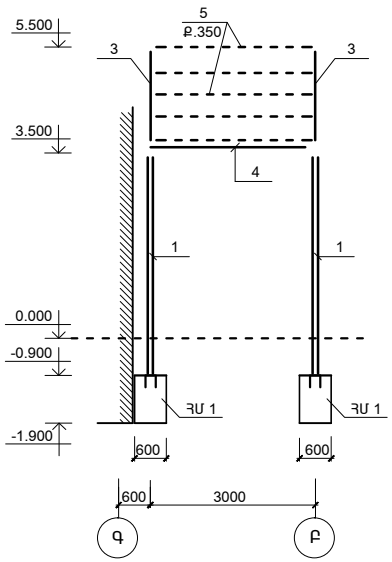

ՀԱՆԳՈՒՅՑ-1

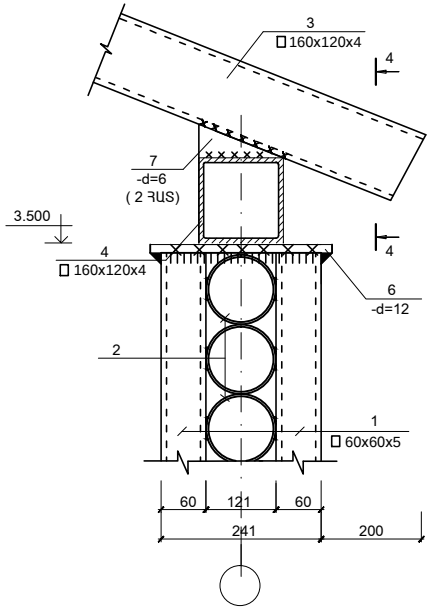

4 - 4

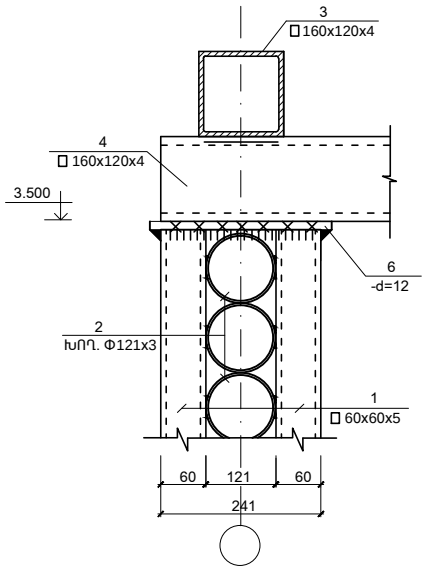

1 - 1

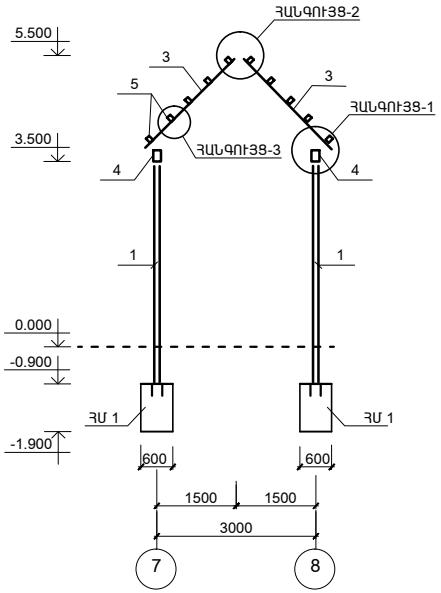

ՀԱՆԳՈՒՅՑ-2

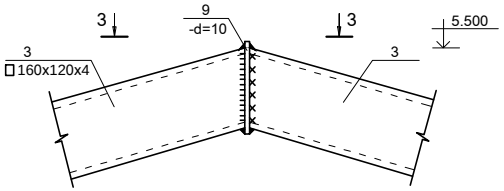

ՀԱՆԳՈՒՅՑ-3

(ՄԱՐԴԱԿ)

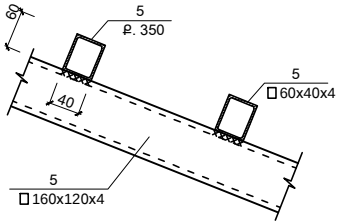

3 - 3

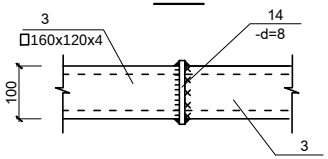

1. -. ԵՌԱԿՑՄԱՆ ԿԱՐԻ ՉԱՓՆ ԸՆԴՈՒՆԵԼ ԵՌԱԿՑՎՈՂ ԷԼԵՄԵՆՏՆԵՐԻ ՆՎԱԶԱԳՈՒՅՆ ՀԱՍՏՈՒԹՅԱՄԲ
   -. ՄՈՆՏԱԺՈՒՄԻՑ ՀԵՏՈ ԲՈԼՈՐ ՄԵՏԱՂԱԿԱՆ ՄԱԿԵՐԵՍՆԵՐԸ ՄԱՔՐԵԼ ԺԱՆԳԻՑ ԵՎ ԿԵՂՏԻՑ, ՀԻՄՆԱՆԵՐԱՐԿԵԼ ԵՎ ՆԵՐԿԵԼ ԷՄԱԼՈՎ 2 ԱՆԳԱՄ
   -. ԵՌԱԿՑՈՒՄԸ ԻՐԱԿԱՆԱՑՆԵԼ Ց-42 ԷԼԵԿՏՐՈԴՈՎ
2. ՍՈՒՅՆ ԹԵՐԹԸ ՆԱՅԵԼ ԵԿ-34 ՀԵՏ ՄԻԱՍԻՆ

ԾՐԱԳՐԻ ԱՌԱՋԱԴՐԱՆՔ՝ TAT-04				ԴԱՇՏԱՔԱՐԻ ՄԱՆԿԱՊԱՐՏԵԶԻ ԿԱՌՈՒՑՈՒՄ		
				ԿՈՆՍՏՐՈՒԿՏՈՐԱԿԱՆ ՄԱՍ	ՓՈՒԼ	ԹԵՐԹ	ԹԵՐԹԵՐ
					ԱՆ	ԵԿ-33	34
ՆԱԽԱԳԾ.	ԱՂԱՋԱՆՅԱՆ Լ.			ՀՈՎԱՐ Հ - 1	INTER energia	ՌՆՏԵՐ էներգիա ՍՊԸ	
ՊԱՇՏՈՆ	ԱԶԳԱՆՈՒՆ	ՍՏՈՐԱԳՐ.					